RP1300

RP1300-M

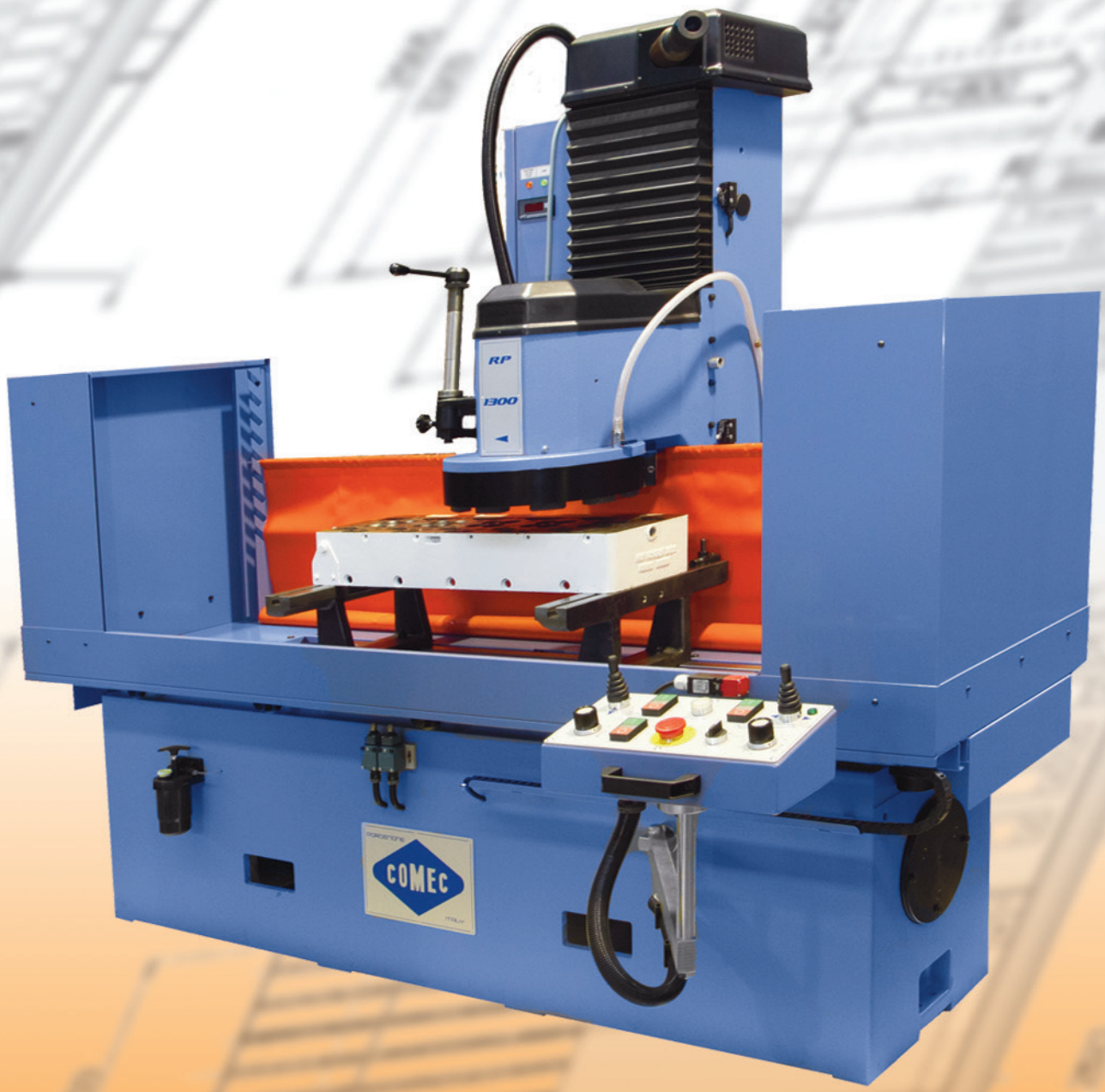

RETTIFICATRICE PER TESTATE E MONOBLOCCHI MOTORE

CYLINDER HEAD AND BLOCK RESURFACING MACHINE

RECTIFIEUSE DE CULASSES ET BLOC-BOTEURS

RECTIFICADORA PARA BLOQUES DE MOTOR Y CULATAS

- Ravvivatore mola abrasiva
- *Grinding wheel dresser*
- Appareil dressage meule
- *Afilador de piedras*

Rapido testa •
Head rapid feed •
Montée rapide tête •
Acercamiento rápido decabezal •

- Impianto refrigerante completo di pompa e vasca
- Coolant system complete of pump and tank
- Systeme de refrigeration avec pompe et cuve de sedimentation
- Sistema de refrigeración completo de bomba y tanque

- Mola abrasiva a settori ed utensile
- Segmented grinding wheel and tool
- Meule abrasive avec secteurs et outil
- Plato con muelas abrasivas y herramienta

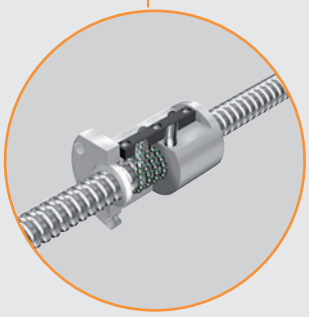

Avanzamento tavola con vite a ricircolo di sfere •
Table feed by ball screw drive •
Déplacement de la table avec vis à billes •
Desplazamiento de la mesa por medio de tornillo sin fin de bolarecirculantes •

Pannello comandi •
Control panel •
Tableau des commandes •
Tablero de mando •

Dati tecnici	*Specifications*	Donées techniques	*Datos técnicos*	
Corsa tavola	*Table travel*	Course de la table	*Recorrido de la mesa*	1320 mm
Max lunghezza lavorabile	*Max working length*	Max longueur de travail	*Superficie útil para trabajar*	1225 mm
Max larghezza lavorabile	*Max working width*	Max largeur de travail	*Ancho máximo para trabajar*	355 mm
Altezza lavorabile min - max	*Working height min - max*	Hateur de travail min - max	*Altura para trabajar min - max*	215 - 740 mm
Superficie utile tavola	*Useful table surface*	Surface de la table	*Superficie útil de la mesa*	1100x230 mm
Diametro mola a settori	*Grinding wheel diameter*	Diamètre meule a secteurs	*Diametro de la muela*	355 mm (14")
Velocità rotazione mola	*Spindle rotation speed*	Vitesse de rotation meule	*Velocidad de rotación de la muela*	300 ÷1500 rpm
Velocità variabile avanzamento tavola	*Variable table feed speed*	Vitesse de avancement variable de la table	*Velocidad variable de avance de la mesa*	0 ÷1200 mm/min
Motore testa	*Spindle motor*	Moteur tête	*Potencia del motor del plato*	4.0 kW
Motore tavola	*Table motor*	Moteur table	*Potencia del motor de la mesa*	0.75 kW
Motore rapido testa	*Rapid feed motor*	Moteur rapide tête	*Potencia del motor rápido del plato*	0.18 kW
Motore pompa refrigerante	*Coolant pump motor*	Moteur pompe réfrigérant	*Potencia del motor de la bomba refrigeradora*	0.12 kW
Dimensioni (LxLxH)	*Dimensions (LxWxH)*	Dimensions (LxLxH)	*Dimensiones (LxAxA)*	2200x1200x2000 mm
Peso	*Weight*	Poids	*Peso*	1430 kg

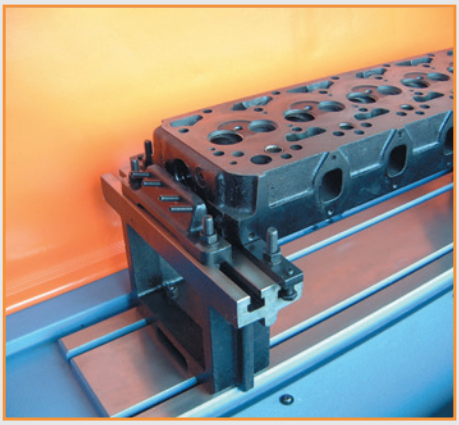

La RP 1300 è una spianatrice per testate e blocchi motore di vetture e veicoli industriali nonchè per tutte le superfici piane che necessitano di una precisione perfetta delle superfici di contatto. La tecnologia costruttiva combina soluzioni collaudate come le guide di scorrimento della tavola di tipo prismatico ricavate sul banco e sempre ben lubrificate che garantiscono un'ottima scorrevolezza, ad altre più innovative come l'avanzamento della tavola mediante vite a ricircolo di sfere con un campo di regolazione molto ampio e l'inverter per la variazione di giri del mandrino o il ciclo automatico di lavoro per la fresatura. Infatti la RP 1300 è fornita con plateau portasettori per la rettifica delle superfici in ghisa od alluminio con precamere e dell'utensile per la spianatura dell'alluminio, mentre come optional è disponibile il piatto portainserti CBN-PCD per la spianatura ad alta velocità rispettivamente di ghisa o alluminio. Per un facile e sicuro controllo delle funzioni della macchina, tutti i comandi sono montati su una consolle girevole adattabile ad ogni operatore; inoltre, al fine di fornire una macchina completa in ogni parte, la dotazione standard si compone dello spostamento rapido della testa, di un efficiente sistema di refrigerazione con vasca munita di ruote, e del dispositivo di ravvivatura delle mole mediante rotella ravvivatrice. Sono previsti anche degli utili accessori come il supporto universale per lo staffaggio delle testate inclinate o il platorello girevole (meccanico o magnetico) per la rettifica di particolari circolari quali volani motore, piatti frizione o dischi freno.

The RP 1300 is a resurfacing machine for cylinder heads and blocks of cars and trucks as well as all flat surfaces which require an high mating surface finishing and accuracy. The technology design adopted on RP 1300 combines well tested solutions as the flat and V-shaped ways machined directly on the basement and always perfectly lubricated that grant an excellent run fluidity even at slow feed speeds, with other more innovative features as the ball screw drive feed with a wide adjustable speed feed and infinitely adjustable spindle speed by inverter or the automatic cycle for milling operation. In fact the RP 1300 is supplied, as standard equipment, with segmented grinding wheel for cast iron or aluminium and pre-chamber cylinder head resurfacing and brazed tool for aluminium machining, but as option, is available the CBN-PCD toolholder plate for reconditioning at high speed respectively cast iron or aluminium heads.
For a convenient and safe use of the machine, all control commands are located on a swing arm control panel adaptable to every operator; moreover, in order to supply a full equipped product, the standard equipment includes the rapid power feed of the head, an efficient coolant plant complete with tank mounted on wheels, and a wheel dressing assembly with starwheel dresser.
As option, useful accessories are available like the adjustable set-up fixture for cylinder heads, V-block mounting kit, rotary table (mechanic or magnetic fixing) for the grinding of round parts as flywheels, clutch pressure plates or brake discs.

Le RP 1300 est une surfaceuse pour eulasses et blocs moteurs soit de tourisme que poids lourds, aussi même que pour toutes les surfaces plancs qui necessitent d'une perfecte precision de contact entre elles.
La tecnologie constructive prévoit des intèressantes solutions, bien essayées, comme les guides déplacement table de forme prismatique, creusées directement sur le bassement, toujours bien lubrifiées et qui assurent une très bonne fluiditè.
Dès autres intéressantes solutions sont le déplacement de la table avec vis à billes avec une camp de regulation très grande, la variation rotation broche par un inverter electronique et le cycle automatique pour le fraisage.
En effet la RP 1300 est livrée avec un plateau porte-secteurs pour la rectification des surfaces en fonte ou en aluminium avec prechambre de combustion et avec l'outil pour surfacer l'aluminium, tandis que, est disponible comme option un plateau porte-outil avec CBN-PCD pour le surfaçage à haute vitesse respectivement de la fonte ou de l'aluminium.
Pour un facile et sure contrôle des operations, toutes les commandes sont placées sur une console tournante et adaptable à l'hauteur de l'operateur. En outre, au fin de fournir une macchine la plus complete, la dotation standard comprend aussi le déplacement rapide de la tête, le système d'arrosage, la cuve sedimentation avec rouces et le dispositif rectification meule par routelle dressure.
Sur demande sont livrables aussi des autres accessoires, comme le support universal pour culasses inclinées ou la table tournante (mécanique ou magnetique), pour la rectification des pieces circulaires comme les volants moteurs, les platteaux d'embrayage ou les disques des freins.

La RP 1300 es una rectificadora de superficies planas, ideadas para reacondicionar tapas de cilindros y bloques de motor de vehículos livianos y pesados, asi' como de todas las superficies planas que necesitan de una perfecta precisión de los planos de contacto.
La tecnología de construcción combina soluciones bien comprobadas - como las guías de deslizamiento de la mesa, de tipo prismático, englobadas en la bancada y siempre bien lubricadas, que garantizan un excelente deslice – asi' como nuevas aplicaciones tales como el desplazamiento de la mesa por medio de tornillo sin fin de bolas recirculantes - con un rango de regulación bien amplio – y el inverter para la variación de los giros del mandril o el ciclo automático del trabajo de fresado.
La RP 1300 es entregada con un plato porta segmentos para la rectificación de las superficies en fundición o en aluminio con pre cámara y con la herramienta para aplanar en aluminio. Como opcionales, hay disponible accesorio como el plato porta insertos CBN-PCD para el trabajo en alta velocidad de fundición y aluminio.
Para un fácil y seguro control de las funciones de la maquina, todos los mandos son instalados en un tablero giratorio, adaptable para cualquier operador. Además, para entregar una maquina completa en cada una de sus partes, la dotación standard incluye el desplazamiento rápido del cabezal rectificador, un eficiente sistema de refrigeración con tanque de decantación sobre ruedas, el dispositivo con rodillo afilador de las piedras.
Entre los accesorios, hay el soporte universal para la fijación de tapas inclinadas e otras piezas, el kit de anclaje para los bloques en V y el plato giratorio (mecánico o magnético) para rectificar volantes, platos de embrague o discos de frenos.

Dotazione standard

- Avanzamento variabile della tavola con vite a ricircolo di sfere
- Mola a settori completa di settori abrasivi per ghisa (10 pezzi)
- Schermo di protezione e paraspruzzi
- Spostamento rapido motorizzato testa
- Impianto refrigerante completo di pompa
- Vasca di decantazione
- Ravvivatore per settori abrasivi
- Rotella ravvivatrice
- Utensile per testate
- Coppia supporti piani per testate
- Staffe di fissaggio grandi (2 pezzi)
- Staffe di fissaggio piccole (4 pezzi)
- Lubrificante guide
- Liquido emulsionabile
- Chiavi di servizio
- Libretto istruzioni

Standard equipment

- *Ball screw drive feed of table complete of speed adjuster*
- *Segmented grinding wheel complete of grinding segment for cast iron (10 pcs.)*
- *Splash and safety guard*
- *Head power feed*
- *Cooling plant complete of pump*
- *Settling tank*
- *Grinding wheel dresser*
- *Starwheel dresser*
- *Head resurfacing tool*
- *Pair of parallel supports*
- *Large clamps (2 pcs.)*
- *Small clamps (4 pcs.)*
- *Oil for slides*
- *Emulsifiable liquid*
- *Wrench set*
- *Instruction manual*

Equipement standard

- Déplacement de la table avec vis à billes
- Meule abrasive complete avec 10 segments
- Écran de protection et antipulvérin
- Déplacement rapide motorisé tête
- Système de refroidissement complete avec pompe
- Cuve de sedimentation
- Appareil dressage meule
- Roulette dressage
- Outil pour culasses
- Couple de parallels
- Étrier grand (2 pcs.)
- Étrier petit (4 pcs.)
- Huile pour guides
- Liquide émulsifiable
- Trousse de service
- Manuel d'entretien

Dotación standard

- *Desplazamiento con velocidad variable de la mesa*
- *Muela en segmentos abrasivos para fundición (10 unidades)*
- *Pantalla de protección*
- *Desplazamiento rápido con motor del plato*
- *Sistema de refrigeración con bomba*
- *Tanque de decantación*
- *Afilador de piedras*
- *Rodillo afilador*
- *Herramienta soldada para tapas de cilindro*
- *Pareja de soportes planos para tapas de cilindro*
- *Bridas de anclaje grande(2 unidades)*
- *Bridas de anclaje pequeña (4 unidades)*
- *Lubricante de las guías*
- *Emulsión en liquido*
- *Llaves de servicio*
- *Manual de instrucciones*

Accessori e ricambi / *Accessoires and spare parts* / Accessoires et rechanges / *Accesorios y repuestos*

PVA015

Supporto universale orientabile con paralleli
Adjustable universal fixture wit parallels
Support universel avec parallels
Soporte universal adjustable con paralelas

PV0015

Supporto universale orientabile per testate inclinate
Adjustable universal fixturewith mouing plate
Support universel pour culasses avec plate
Soporte universal ajustable con placa de apoyo

PV1515

Kit di fissaggio blocchi a V (da utilizzare con PV0015)
V-Block mounting kit (to be used with PV0015)
Kit de montage blocs à V (usage avec PV0015)
Kit de anclaje bloques en V (se utiliza con PV0015)

PSC130

Schermo di protezione con porte scorrevoli
Splash and safety guard with sliding doors
Ecran de protection avec partes coulissantes
Pantalla de protección con puertas corredizas

RP1361

Piatto portainserti CBN/PCD/ALP diam. 355 mm (14")
CBN/PCD/ALP Milling plate dia. 355 mm (14")
Plateau porteoutil CBN/PCD/ALP dia. 355 mm (14")
Plato portaherramientas para CBN/PCD/ALP dia. 355 mm (14")

RP1364

Piatto portainserti CBN/PCD/ALP diam. 410 mm (16")
CBN/PCD/ALP Milling plate dia. 410 mm (16")
Plateau porteoutil CBN/PCD/ALP dia. 410 mm (16")
Plato portaherramientas para CBN/PCD/ALP dia. 410 mm (16")

UT0017

Utensile portainserto per UT1155/UT1156
Insert tool holder for UT1155/UT1156
Porteoutil a plaquette pour UT1155/UT1156
Portaherramienta para UT1155/UT1156

UT0018

Utensile portainserto per UT1392
Insert tool holder for UT1392
Porteoutil a plaquette pour UT1392
Portaherramienta para UT1392

UT0023

Utensile portainserto per UT1345/UT1346
Insert tool holder for UT1345/UT1346
Porteoutil a plaquette pour UT1345/UT1346
Portaherramienta para UT1345/UT1346

UT1330

Utensile portainserto per UT1355/UT1356
Insert tool holder for UT1355/UT1356
Porteoutil a plaquette pour UT1355/UT1356
Portaherramienta para UT1355/UT1356

UT1390

Utensile portainserto per UT1392
Insert tool holder for UT1392
Porteoutil a plaquette pour UT1392
Portaherramienta para UT1392

UT1155

Inserto ricambio per alluminio (conf. 10 pz)
Replacement insert for aluminum (10 pcs)
Plaquette de rechange pour aluminium (10 pcs)
Inserto de reposición para aluminio (10 piezas)

UT1392

Inserto ALP per alluminio con precamere
ALP insert for Aluminum with Pre-chamber
Plaquette ALP pour aluminium avec prechambers
Inserto ALP para aluminio con precamaras

UT1355

Inserto CBN 1/2" per ghisa
1/2" CBN Insert for cast iron
Plaquette CBN 1/2" pour fonte
Inserto CBN 1/2" para fundición

UT1356

Inserto PCD 1/2" per alluminio
1/2" PCD Insert for aluminum
Plaquette PCD 1/2" pour aluminium
Inserto PCD 1/2" para aluminio

UT1156

Inserto ricambio per ghisa (conf. 10 pz)
Replacement insert for cast iron (10 pcs)
Plaquette de rechange pour fonte (10 pcs)
Inserto de reposición para fundición(10 piezas)

COMEC srl - Corso Italia 55/A - 33080 Porcia / PN - Italy
Tel. + 39 0434.921101 - Fax + 39 0434.922877 - e-mail: comec@comecpn.com - www.comecpn.com

Design: Sonia Tosone•C - 50 - 09/24

Caratteristiche e dati tecnici soggetti a modifica senza preavviso • Features and technical data subject to change without notice • Caractéristiques et données techniques sous reserve de modification sans engagement • Características y datos técnicos sujetos a alteraciones sin aviso previo.